Datenblatt

ETB 065-040-200 GGSAV07D200752 B
Niederdruckkreiselpumpe Etabloc

Betriebsdaten

Angefragter Förderstrom		Förderstrom	45,00 m³/h
Angefragte Förderhöhe		Förderhöhe	30,00 m
Fördermedium	Alkalilauge, Flaschenspüler mit 2% Natriumhydroxid (NaOH) Chemisch und mechanisch die Werkstoffe nicht angreifend	Wirkungsgrad	56,9 %
		MEI (Index Mindestwirkungsgrad)	= 0,70
		Leistungsbedarf	6,60 kW
		Pumpendrehzahl	2946 1/min
		NPSH erforderlich	3,36 m
Umgebungslufttemperatur	20,0 °C	zulässiger Betriebsdruck	16,00 bar.r
Temperatur Fördermedium	20,0 °C		
Mediumdichte	1021 kg/m³		
Viskosität Fördermedium	1,09 mm²/s	Enddruck	3,00 bar.r
Zulaufdruck max.	0,00 bar.r	Min. zul. Massenstrom für stabilen Dauerbetrieb	1,63 kg/s
Massenstrom	12,76 kg/s		
Max. Leistung für Kennlinie	7,02 kW	Max. zul. Massenstrom	14,96 kg/s
Min. zul. Förderstrom für stabilen Dauerbetrieb	5,76 m³/h	Ausführung	Einzelpumpe 1 x 100 % Toleranzen gemäss ISO 9906 Klasse 3B
Nullpunktförderhöhe	42,01 m		

Ausführung

Pumpennorm	EN 733	Dichtungscode	7
Ausführung	Blockbauweise	Fahrweise	Einfachwirkende Gleitringdichtung mit belüftetem Einbauraum (A-Deckel, konisch)
Aufstellart	Horizontal		
Saugstutzen Nennweite	DN 65		
Saugstutzen Nenndruck	PN 16		
Saugstutzen Stellung	axial	Fördermedium ohne Öl	
Saugflansch gebohrt nach Norm	EN1092-2	Dichtungseinbauraum	Konischer Dichtungsraum (A-Deckel)
Druckstutzen Nennweite	DN 40	Berührungschutz	mit
Druckstutzen Nenndruck	PN 16	Spaltring	Spaltring
Druckstutzen Stellung	oben (0°/360°)	Laufraddurchmesser	175,0 mm
Druckflansch gebohrt nach Norm	EN1092-2	Freier Durchgang	8,9 mm
		Silikonfreie Ausführung	Ja
Wellendichtung	Einfachwirkende GLRD	Lagerträgerausführung	Blockbauweise
Hersteller	KSB	Lagerträgergröße	25
Typ	1A	Lagerart	Wälzlager
Werkstoffcode	Q1Q1EGG	Schmierart Antriebsseite	Fett
		Farbe	Ultramarinblau (RAL 5002) KSB-Blau

ETB 065-040-200 GGSAV07D200752 B
Niederdruckkreiselpumpe Etabloc

Antrieb, Zubehör

Antriebstyp	Elektromotor	Isolierstoffklasse	F nach IEC 34-1
Antriebsnorm mech.	IEC	Motorschutzart	IP55
Motorfabrikat	KSB-Motor	Cosphi bei 4/4 Last	0,83
Bereitstellung Antrieb durch	Standardmotor liefert KSB - montiert KSB	Motorwirkungsgrad bei 4/4 Last	90,1 %
Bauform	V15	Temperaturfühler	3 Kaltleiter
Motorgröße	132S	Klemmenkastenstellung	0°/360° (oben) Blick auf den Saugstutzen
Effizienzklasse	Effizienzklasse IE3 gem. IEC60034-30-1	Wicklung	400 / 690 V
Motordrehzahl	2944 1/min	Motorpolzahl	2
Frequenz	50 Hz	Schaltart	Dreieck
Bemessungsspannung	400 V	Motorkühlmethode	Oberflächenkühlung
Motorbemessungsleist. P2	7,50 kW	Motorwerkstoff	Aluminium
vorhandene Reserve	13,64 %	Schalldruckpegel des Motors	71 dBa
Motornennstrom	14,6 A	Fu-Betrieb zugelassen	FU-Regelung möglich (erforderliche Leistungsreserve bei dieser Motorauswahl nicht berücksichtigt)
Anlaufstromverhältnis IA/IN	8,9		

Werkstoffe G

Spiralgehäuse (102)	Grauguss EN-GJL-250/A48CL35B	Spaltring (502.1)	Grauguss GG/Gusseisen
		Spaltring (502.2)	Grauguss GG/Gusseisen
Gehäusedeckel (161)	Grauguss EN-GJL-250/A48CL35B	Wellenhülse (523)	CrNiMo-Stahl
		Stiftschraube (902)	Stahl 8.8
Stützfuß (183)	ohne	Mutter (920.01)	8+A2A/ 8+B633 SC1 TP3
Welle (210)	Vergütungsstahl C45+N	Mutter (920.95)	Stahl 8
Laufrad (230)	Grauguss EN-GJL-250/A48CL35B		
Antriebslaterne (341)	Grauguss EN-GJL-250/A48CL35B		
Flachdichtung (400)	DPAF Dichtungsplatte asbestfrei		

Hydraulische Kennlinie

ETB 065-040-200 GGSAV07D200752 B
Niederdruckkreiselpumpe Etabloc

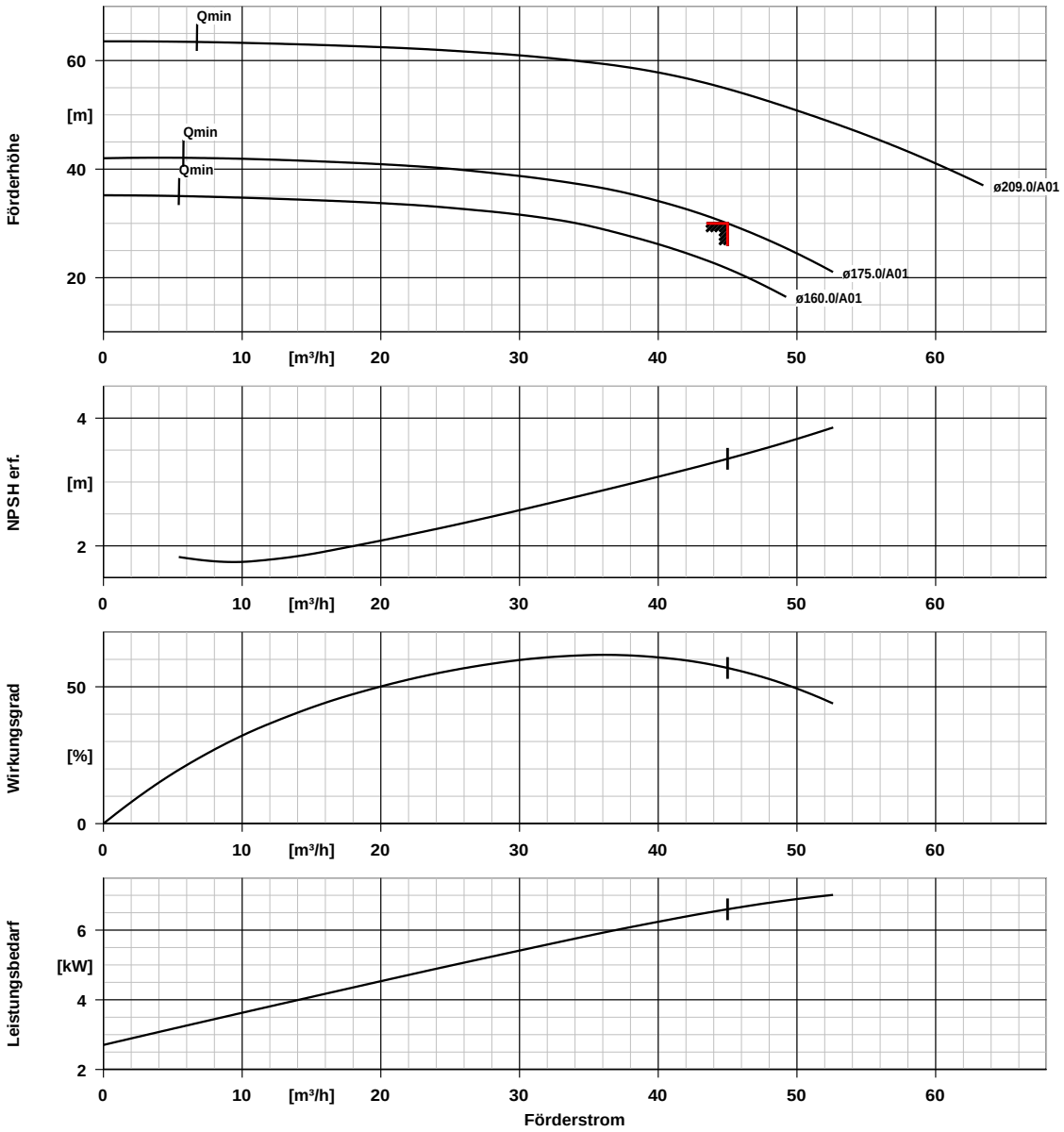

Kurvendaten

Drehzahl	2946 1/min	Wirkungsgrad	56,9 %
Mediumdichte	1021 kg/m³	MEI (Index Mindestwirkungsgrad)	= 0,70
Viskosität	1,09 mm²/s		
Förderstrom	45,00 m³/h	Leistungsbedarf	6,60 kW
Angefragter Förderstrom	45,00 m³/h	NPSH erforderlich	3,36 m
Förderhöhe	30,00 m	Kurvennummer	K1311.452/27
Angefragte Förderhöhe	30,00 m	Effektiver Laufraddurchmesser	175,0 mm

Aufstellungsplan

ETB 065-040-200 GGSAV07D200752 B
Niederdruckkreiselpumpe Etabloc

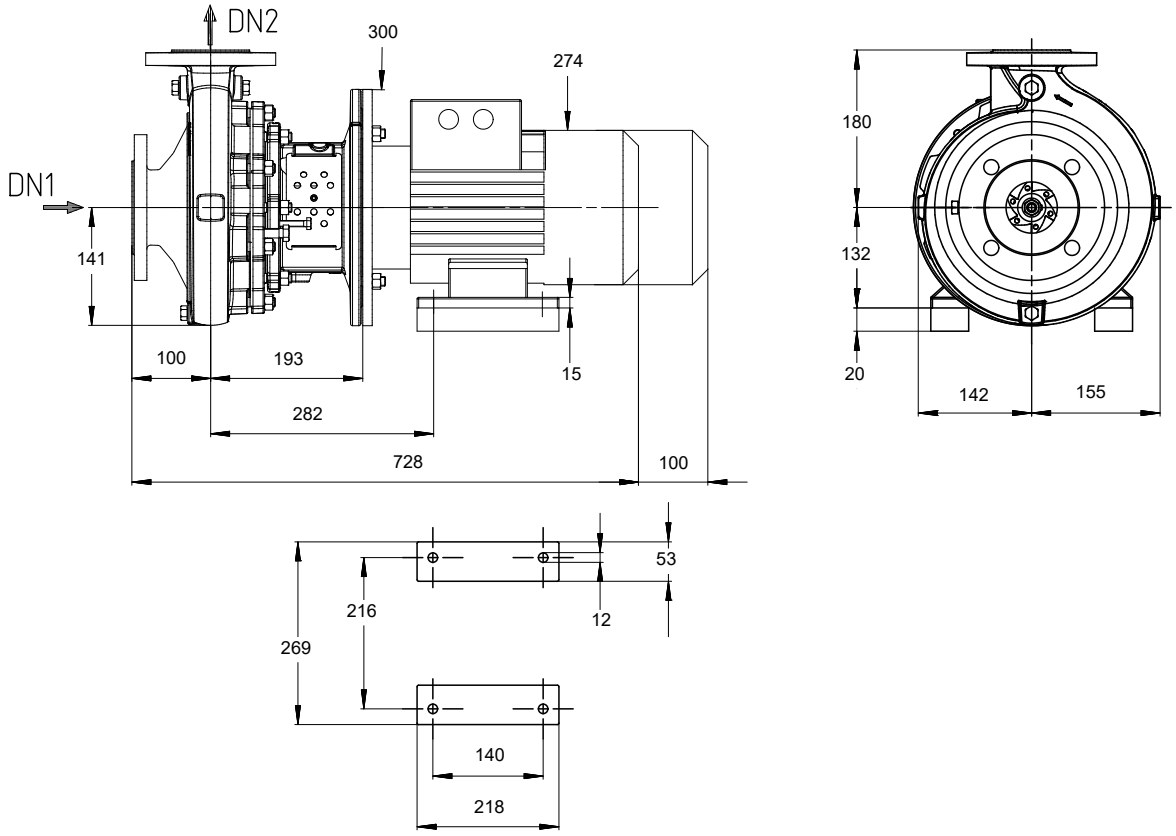

Darstellung ist nicht maßstäblich *Maße in mm*

Motor

Motorfabrikat	KSB-Motor
Motorgröße	132S
Leistung Motor	7,50 kW
Motorpolzahl	2
Drehzahl	2944 1/min
Lage Klemmenkasten	0°/360° (oben) Blick auf den Saugstutzen

Anschlüsse

Saugstutzen Nennweite DN1	DN 65 / EN1092-2
Druckstutzen Nennweite DN2	DN 40 / EN1092-2
Nenndruck saugs.	PN 16
Nenndruck drucks.	PN 16

Gewicht netto

Pumpe	39 kg
Motor	63 kg
Summe	102 kg

Rohrleitungen spannungsfrei anschließen

Plan für Zusatzanschlüsse siehe extra Zeichnung.

Anschlussplan

ETB 065-040-200 GGSAV07D200752 B
Niederdruckkreiselpumpe Etabloc

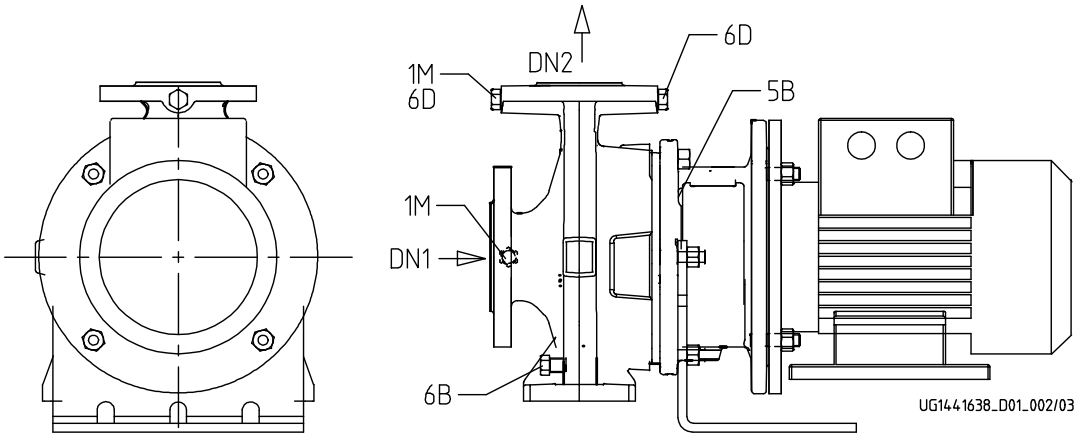

Anschlüsse

Pumpengehäusevariante		XX46
1M.2 Druckmessgerät-Anschluss		Nicht ausgeführt
1M.1 / 6D Manometeranschluss bzw. Auffüllen/Entlüftung	G 1/4	Gebohrt und verschlossen.
6B Förderflüssigkeit-Entleerung	G 1/4	Gebohrt und verschlossen.
6D Förderflüssigkeit- Auffüllen/Entlüften		Nicht ausgeführt
11E Spülflüssigkeit Ein	DN 8	Rohranschluss mit Gewinde.
5B Entlüftung		Gebohrt und verschlossen.