Datenblatt

Kunden-Pos.-Nr.:
von Datum: 27.04.2022
Beleg Nr.: Movitec
Menge: 1

Nummer: 4004684663
Positionsnr.: 100
Datum: 27.04.2022

Versions-Nr.: 1

MovitecV E004/06-B7G13FS080D5UW
Hochdruck Inline Pumpe

Betriebsdaten

Angefragter Förderstrom	5,00 m³/h	Förderstrom	5,09 m³/h
Angefragte Förderhöhe	33,70 m	Förderhöhe	34,96 m
Fördermedium	Wasser	Wirkungsgrad	57,1 %
	sauberes Wasser	MEI (Index	≥ 0,70
Detaillierte Angaben zum Fördermedium	Chemisch und mechanisch die Werkstoffe nicht angreifend	Mindestwirkungsgrad)	
		Leistungsbedarf	0,85 kW
		Pumpendrehzahl	2898 1/min
Maximale Umgebungslufttemperatur	20,0 °C	NPSH erforderlich	2,59 m
		zulässiger Betriebsdruck	16,00 bar.r
Minimale Umgebungslufttemperatur	20,0 °C		
Temperatur Fördermedium	20,0 °C		
Mediumdichte	998 kg/m³	Enddruck	3,42 bar.r
Viskosität Fördermedium	1,00 mm²/s	Nullpunktförderhöhe	55,11 m
Zulaufdruck max.	0,00 bar.r	Min. zul. Förderstrom für stabilen Dauerbetrieb	0,60 m³/h
Förderhöhe mit RV	34,96 m		
Massenstrom	1,41 kg/s	Min. zul. Massenstrom für stabilen Dauerbetrieb	0,17 kg/s
Max. Leistung für Kennlinie	0,88 kW		
Max. zul. Massenstrom	1,80 kg/s	Ausführung	Einzelpumpe 1 x 100 % Toleranzen gemäss ISO 9906 Klasse 3B; kleiner 10 kW gemäss § 4.4.2

Ausführung

Pumpennorm	KSB Hochdruck-Inline-Pumpe, internationale Ausführung	Wellendichtungshersteller	DP
		Wellendichtungsart	RMG-FX
		Werkstoffcode	Q1BEGG-WRC
Ausführung	Blockbauweise	Dichtungscode	13
Aufstellart	Vertikal	Fahrweise	I Einfachwirkende GLRD (innere Zirkulation)
Saugstutzen Nennweite	G 1 1/2		
Saugstutzen Nenndruck	PN 16	Vorausgesetzt wird Medium ohne Feststoffe	
Saugstutzen Stellung	90° (rechts)	Dichtungseinbauraum	Standard Dichtungsraum
Flanschnorm Druckstutzen	EN ISO 228-1	Berührungschutz	mit
Druckstutzen Nennweite	G 1 1/2	Laufraddurchmesser	86,0 mm
Druckstutzen Nenndruck	PN 16	Drehrichtung von Antriebsseite	Rechts im Uhrzeigersinn
Druckstutzen Stellung	270° (links 90°)		
Außengewinde (E)		Farbe	Graphitschwarz (RAL 9011)
Wellendichtung	Einfachwirkende GLRD		

Datenblatt

Kunden-Pos.-Nr.:
von Datum: 27.04.2022
Beleg Nr.: Movitec
Menge: 1

Nummer: 4004684663
Positionsnr.: 100
Datum: 27.04.2022

Versions-Nr.: 1

MovitecV E004/06-B7G13FS080D5UW
Hochdruck Inline Pumpe

Antrieb, Zubehör

Antriebstyp	Elektromotor	Isolierstoffklasse	F nach IEC 34-1
Antriebsnorm mech.	IEC	Motorschutzart	IP55
Motorfabrikat	KSB (DMW)	Cosphi bei 4/4 Last	0,83
Bereitstellung Antrieb durch	Standardmotor liefert KSB - montiert KSB	Motorwirkungsgrad bei 4/4 Last	82,7 %
Bauform	V18	Temperaturfühler	ohne
Motorgröße	080M	Klemmenkastenstellung	90° (rechts) vom Antrieb aus gesehen
Effizienzklasse	Effizienzklasse IE3 gem. IEC60034-30-1	Wicklung	230 / 400 V
Motordrehzahl	2896 1/min	Motorpolzahl	2
Frequenz	50 Hz	Festlager verstärkt	axial
Bemessungsspannung	400 V	Schaltart	Stern
Motorbemessungsleist. P2	1,10 kW	Motorkühlmethode	Oberflächenkühlung
Leistungsgrenze P2max	1,30 kW	Motorwerkstoff	Aluminium
vorhandene Reserve	53,19 %	Fu-Betrieb zugelassen	geeignet für FU-Betrieb
Motornennstrom	2,3 A	Schalldruckpegel des Motors	60 dBa
Anlaufstromverhältnis IA/IN	7		

Werkstoffe V

Pumpenmantel (10-6)	CrNi-Stahl 1.4301	Dichtungsdeckel (471)	CrNi-Stahl 1.4308
Pumpengehäuse (101)	CrNi-Stahl 1.4308	Lagerhuelse (529)	Wolframkarbid
Stufengehäuse (108)	CrNi-Stahl 1.4301	Flansch (723)	CrNi-Stahl 1.4308
Deckel (160)	CrNi-Stahl 1.4301	Armaturen (740)	POM
Leitrad (171)	CrNi-Stahl 1.4301	Grundplatte (890)	Sphäroguss EN-GJS-400-15
Welle (210)	Chrom-Stahl 1.4057+QT800	Verschlussschraube (903)	CrNi-Stahl 1.4301
Laufrad (230)	CrNi-Stahl 1.4301	Verbindungsschraube (905)	Chrom-Stahl 1.4057+QT800
Antriebslaterne (341)	Grauguss EN-GJL-250	Mutter (920)	CrNi-Stahl 1.4301
O-Ring (412)	EPDMzugelassen nach WRc / ACS		

Verpackung

Verpackung für Transport	LKW	Verpackungsklasse	A0 Verpackung nach KSB-Wahl
Verpackung für Lagerung	Innen		

Typenschilder

Typenschild Sprache	sprachneutral

Hydraulische Kennlinie

Kunden-Pos.-Nr.:
von Datum: 27.04.2022
Beleg Nr.: Movitec
Menge: 1

Nummer: 4004684663
Positionsnr.:100
Datum: 27.04.2022

MovitecV E004/06-B7G13FS080D5UW
Hochdruck Inline Pumpe

Versions-Nr.: 1

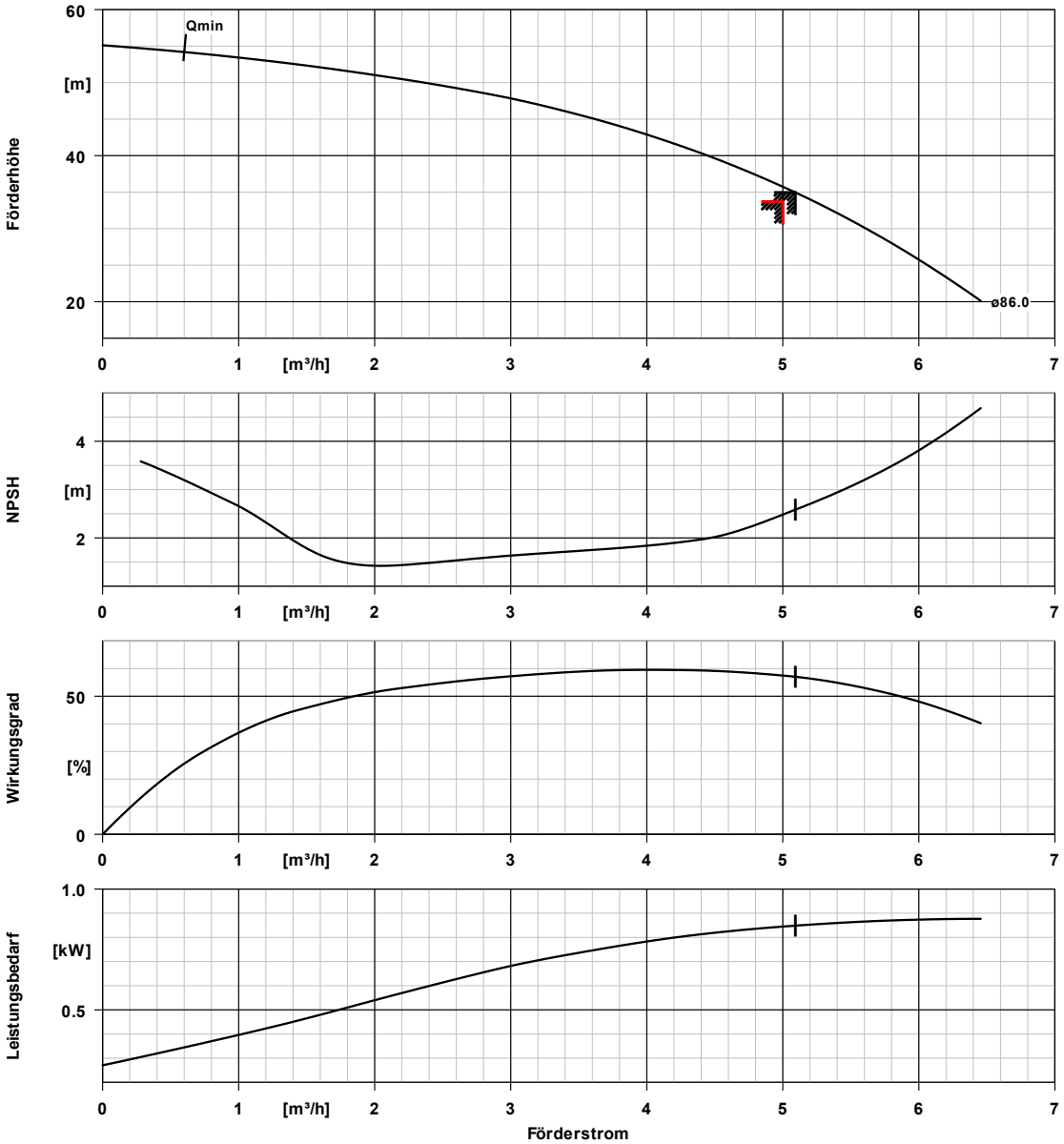

Kurvendaten

Drehzahl	2898 1/min	Wirkungsgrad	57,1 %
Mediumdichte	998 kg/m³	MEI (Index Mindestwirkungsgrad)	≥ 0,70
Viskosität	1,00 mm²/s		
Förderstrom	5,09 m³/h	Leistungsbedarf	0,85 kW
Angefragter Förderstrom	5,00 m³/h	NPSH erforderlich	2,59 m
Förderhöhe	34,96 m	Kurvennummer	K95000400/2
Angefragte Förderhöhe	33,70 m	Effektiver Laufraddurchmesser	86,0 mm
		Abnahmenorm	Toleranzen gemäss ISO 9906 Klasse 3B; kleiner 10 kW gemäss § 4.4.2

Aufstellungsplan

Kunden-Pos.-Nr.:
von Datum: 27.04.2022
Beleg Nr.: Movitec
Menge: 1

Nummer: 4004684663
Positionsnr.:100
Datum: 27.04.2022

MovitecV E004/06-B7G13FS080D5UW

Versions-Nr.: 1

Hochdruck Inline Pumpe

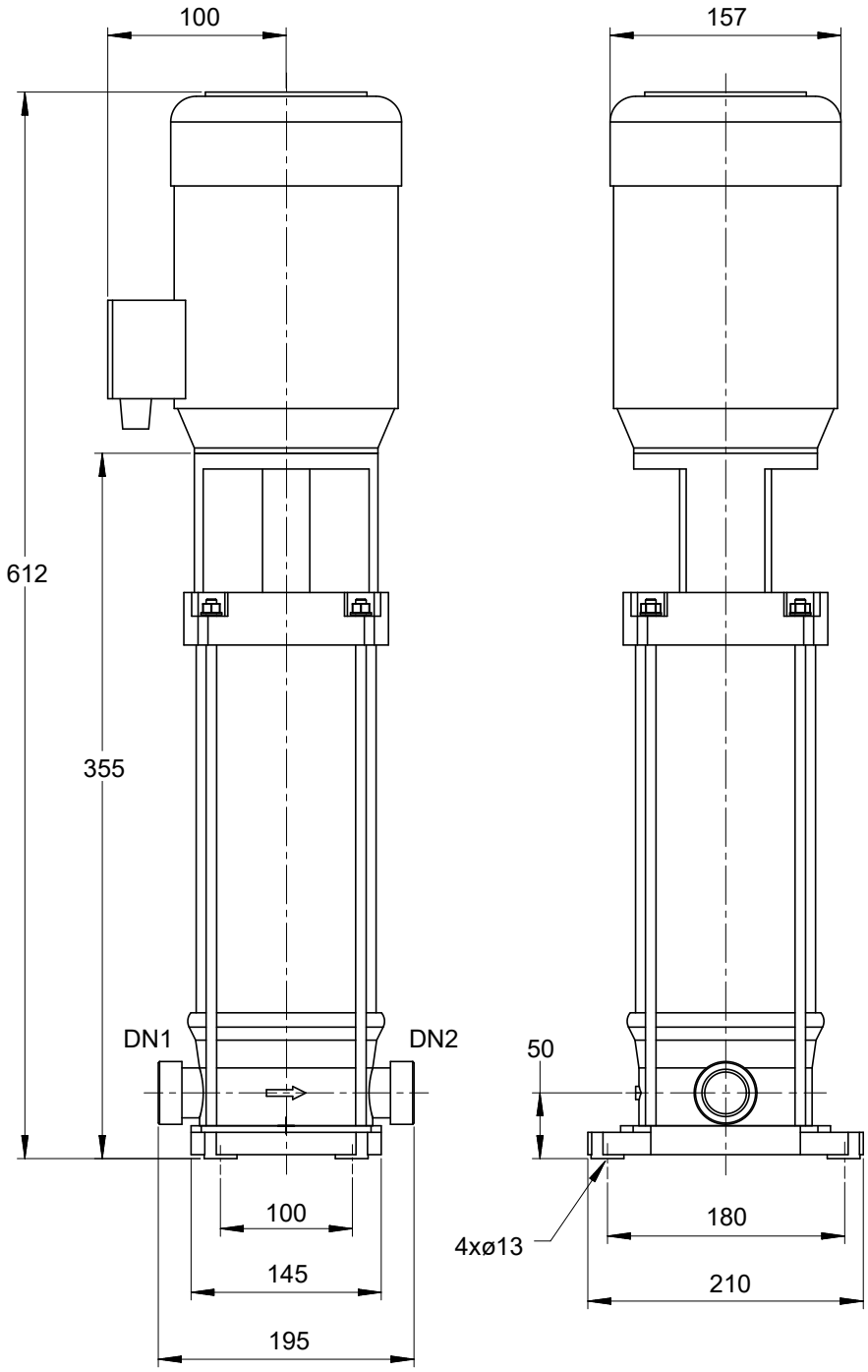

Darstellung ist nicht maßstäblich

Maße in mm

Aufstellungsplan

Kunden-Pos.-Nr.:
von Datum: 27.04.2022
Beleg Nr.: Movitec
Menge: 1

Nummer: 4004684663
Positionsnr.:100
Datum: 27.04.2022

Versions-Nr.: 1

MovitecV E004/06-B7G13FS080D5UW
Hochdruck Inline Pumpe

Motor

Motorfabrikat	KSB (DMW)
Motorgröße	080M
Leistung Motor	1,10 kW
Motorpolzahl	2
Drehzahl	2896 1/min
Lage Klemmenkasten	90° (rechts) vom Antrieb aus gesehen
Axiallagergehaeuse	Nein

Anschlüsse

Saugstutzen Nennweite DN1	G 1 1/2 / EN ISO 228-1
Druckstutzen Nennweite DN2	G 1 1/2 / EN ISO 228-1
Nenndruck saugs.	PN 16
Nenndruck drucks.	PN 16

Außengewinde (E)

Gewicht netto

Pumpe	14 kg
Motor	12 kg
Summe	26 kg

Rohrleitungen spannungsfrei anschließen

Plan für Zusatzanschlüsse siehe extra Zeichnung.

Anschlussplan

Kunden-Pos.-Nr.:
von Datum: 27.04.2022
Beleg Nr.: Movitec
Menge: 1

Nummer: 4004684663
Positionsnr.:100
Datum: 27.04.2022

MovitecV E004/06-B7G13FS080D5UW
Hochdruck Inline Pumpe

Versions-Nr.: 1

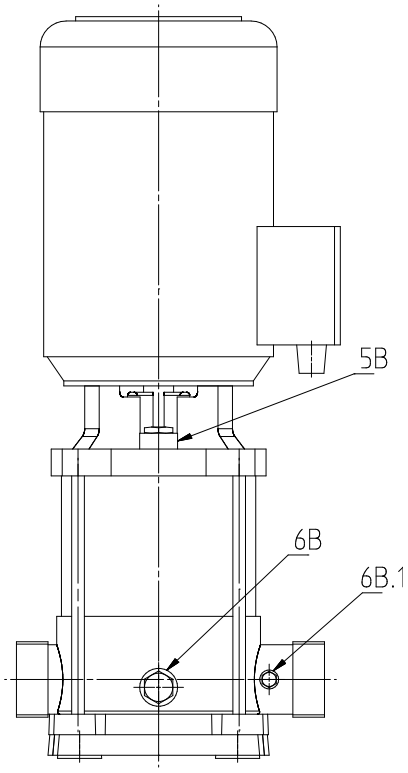

Anschlüsse

5B Entlüftung	G 3/8	Mit Entlüftungsstopfen verschlossen.
6B Förderflüssigkeit-Entleerung	G 1/4	Gebohrt und verschlossen.
6B.1 Förderflüssigkeit-Entleerung	G 1/4	Gebohrt und verschlossen.